P 110

Duschelement CeraFundo
Shower base CeraFundo

Anschluss seitlich, Verbundabdichtung

side outlet, under-tile waterproofing

SYSTEMAUFBAU
DRAIN ASSEMBLY

Aufsatz mit Rost E 140
grating with type E 140 grate

Duschelement CeraFundo
shower base CeraFundo

Bodenablauf CIRCO DN 70
CIRCO floor drain body DN 70

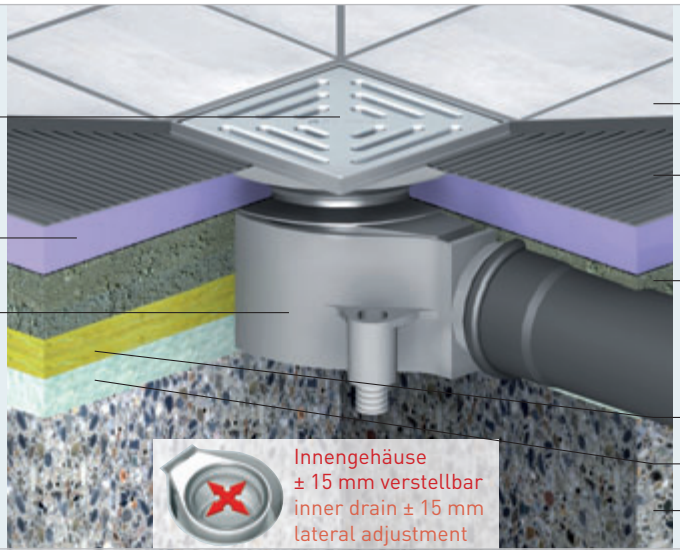

BODENAUFBAU
FLOOR CONSTRUCTION

Keramischer Bodenbelag
floor tiles

Fliesenkleber im Dünnbett
tile adhesive

Estrich
screed

Trittschall-Dämmung
sound insulation

Wärme-Dämmung
thermal insulation

Betondecke
concrete slab

MAßE
Aufsatz
Rost mit Rahmen:
142 x 142 mm
Bodenablauf CIRCO, DN 70
Aussparungsmaß:
220 x 350 mm

DIMENSIONS
grating
grate with frame: 142 x 142 mm
type CIRCO floor drain body, DN 70
build-in dimensions:
220 x 350 mm

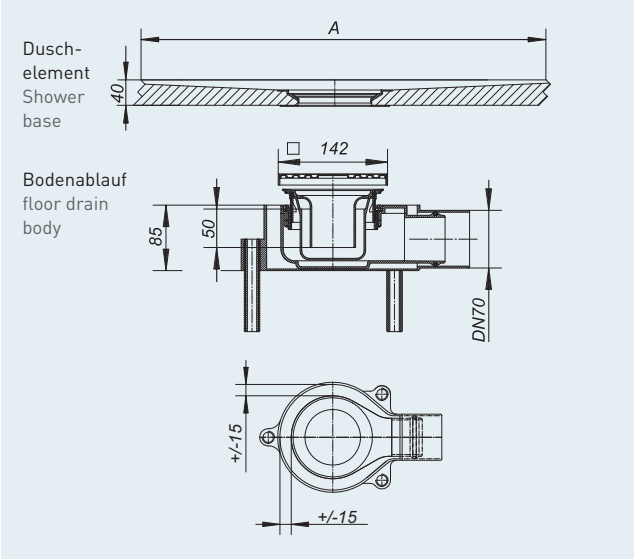

IHRE BERECHNUNG
YOUR CALCULATION

Bodenbelag
floor slab
mm

Estrich
screed
+ mm

Trittschall-Dämmung
sound insulation
+ mm

Wärme-Dämmung
thermal insulation
+ mm

8 - 12 mm

127 - 140 mm

Aufbau gesamt
construction height
= mm

≥ 127 mm, ≤ 140 mm

EINSATZBEREICH
Bodengleiche Dusche / Nassraum
Die Wand- und Bodenanschlüsse sind entsprechend der Feuchtigkeitsbeanspruchungsklasse mit einer Verbundabdichtung gemäß ZDB-Merkblatt 1/2010 abzudichten:
- bei hoher Beanspruchung gemäß FBK A im bauaufsichtlich geregelten Bereich
- bei mäßiger Beanspruchung gemäß FBK A0 im bauaufsichtlich nicht geregelten Bereich

Hinweis:
Bei haushaltsüblicher Nutzung (mäßige Beanspruchung) dient das CeraFundo-Duschelement zur direkten Verfliesung, hierbei kann auf eine Bodenabdichtung verzichtet werden. Dichtbänder, Innen- und Aussenecken sind immer einzusetzen.

INSTALLATION DETAIL
level access showers and wet rooms
Waterproofing systems are determine according to usage of the building. Higher usage requires a more secure method.
The CeraFundo is itself waterproof and should be sealed to the rest of the waterproofing system with waterproof tape.

Beispielhafte Darstellung. Für Planungsfehler aufgrund ungeprüfter Übernahme der Maße und Daten wird die Haftung ausgeschlossen.
Example of installation: no liability is accepted for design errors which result from failure to check all details are suitable for the installation.

	DN 50	Kunststoff	GV		R	ZDB	1		L 15
	DN 70	plastic		1,12 l/s	30/60/90/120	DIN 18195	2	150 x 150 mm	K 3
	DN 100								R 12
									B

Legende Piktogramme Seite 112 / legend page 112

TECHNISCHE DATEN

Ablaufleistung: 1,12 l/s
Anschluss: DN 70, seitlich
Produktnorm: DIN EN 1253

TECHNICAL DATA

flow rate: 1.12 l/s
outlet: DN 70, horizontal
standard: DIN EN 1253

		Produktseite/page	Art. Nr. /part no.
Aufsatz, Material: Rahmen: ABS, 142 x 142 mm, Rost E 140: Edelstahl 1.4301, Klasse K 3 (300 kg)	**grating, material:** frame: ABS, 142 x 142 mm, grate type 140 E: 304 stainless steel, class K 3 (300 kg)	148	513502
Ablaufgehäuse, Material: CIRCO 70, Polypropylen, hochschlagfest	**floor drain body, material:** type CIRCO 70, polypropylene		
Bodenelement, Material: extrudierter Polystyrol-Hartschaum, beidseitig mit Glasfasergewebe armiert und mit Kunststoff vergütetem Mörtel beschichtet	**shower base, material:** extruded polystyrene rigid foam, on both sides coated with polymer-modified mortar with a glassfibre reinforcing mesh embedded	147	siehe Tabelle unten see table below
Im Lieferumfang enthalten: Wasserdichtes und wärmedämmendes Bodenelement, Bodenablauf mit herausnehmbarem Geruchverschluss, Edelstahlrost, Bauschutzdeckel und Rückstaudichtung	**Included:** waterproof, thermally insulating shower base, with adjustable floor drain body and stainless steel grating, cover-plate and seal		

Duschelemente CeraFundo
Shower base CeraFundo

Duschelemente CeraFundo shower base CeraFundo	Abmessungen (A) dimensions (A)	Position dezentraler Ablauf position off-set drain	Art. Nr. dezentraler Ablauf part no. off-set drain	Art. Nr. zentraler Ablauf part no. central drain	Produktseite page
CeraFundo 90 x 90	900 x 900 mm	260 x 260 mm	513656	513601	147
CeraFundo 100 x 100	1000 x 1000 mm	260 x 260 mm	513663	513625	147
CeraFundo 120 x 120	1200 x 1200 mm	260 x 260 mm	513670	513632	147
CeraFundo 150 x 150	1500 x 1500 mm	260 x 260 mm	513687	513649	147
CeraFundo 90 x 120	900 x 1200 mm			513618	147
CeraFundo 180 x 90	1800 x 900 mm	350 x 350 mm	513700	513694	147
CeraFundo 180 x 90	1800 x 900 mm	350 x 450 mm	513762		147
CeraFundo Viertelkreis/corner 90 x 90	900 x 900 mm	276 x 276 mm	513717		147
CeraFundo Viertelkreis/corner 100 x 100	1000 x 1000 mm	276 x 276 mm	513724		147
CeraFundo Fünfeck/pentagonal	1200 x 1200 mm			513731	147

Bodenabläufe CIRCO

- Hohe Ablaufleistung - 1,12 l/s (DN 70, seitlich) > DIN EN 1253
- Einzigartige Montageerleichterung für CeraFundo-Duschelemente durch ± 15 mm Seitenverstellbarkeit
- Niedrige Bauhöhe
- Selbstreinigendes Ablaufgehäuse

Floor drain CIRCO

- high flow rate 1.12 l/sec (DN 70, horizontal) version tested > DIN EN 1253
- specially made for use with a CeraFundo shower base, ± 15 mm lateral adjustment
- minimal height
- self-cleaning design

Duschelement CeraFundo	shower base CeraFundo	Seite/page	147
Bodenablauf CIRCO	floor drain body CIRCO	Seite/page	148
Design-Roste	Design grates	ab Seite / from page	155
Funktionshinweise	installation details	ab Seite / from page	350